令和4年度　三重県高等学校バドミントン秋季大会兼全国選抜大会県予選　団体の部

【男　子　団　体】

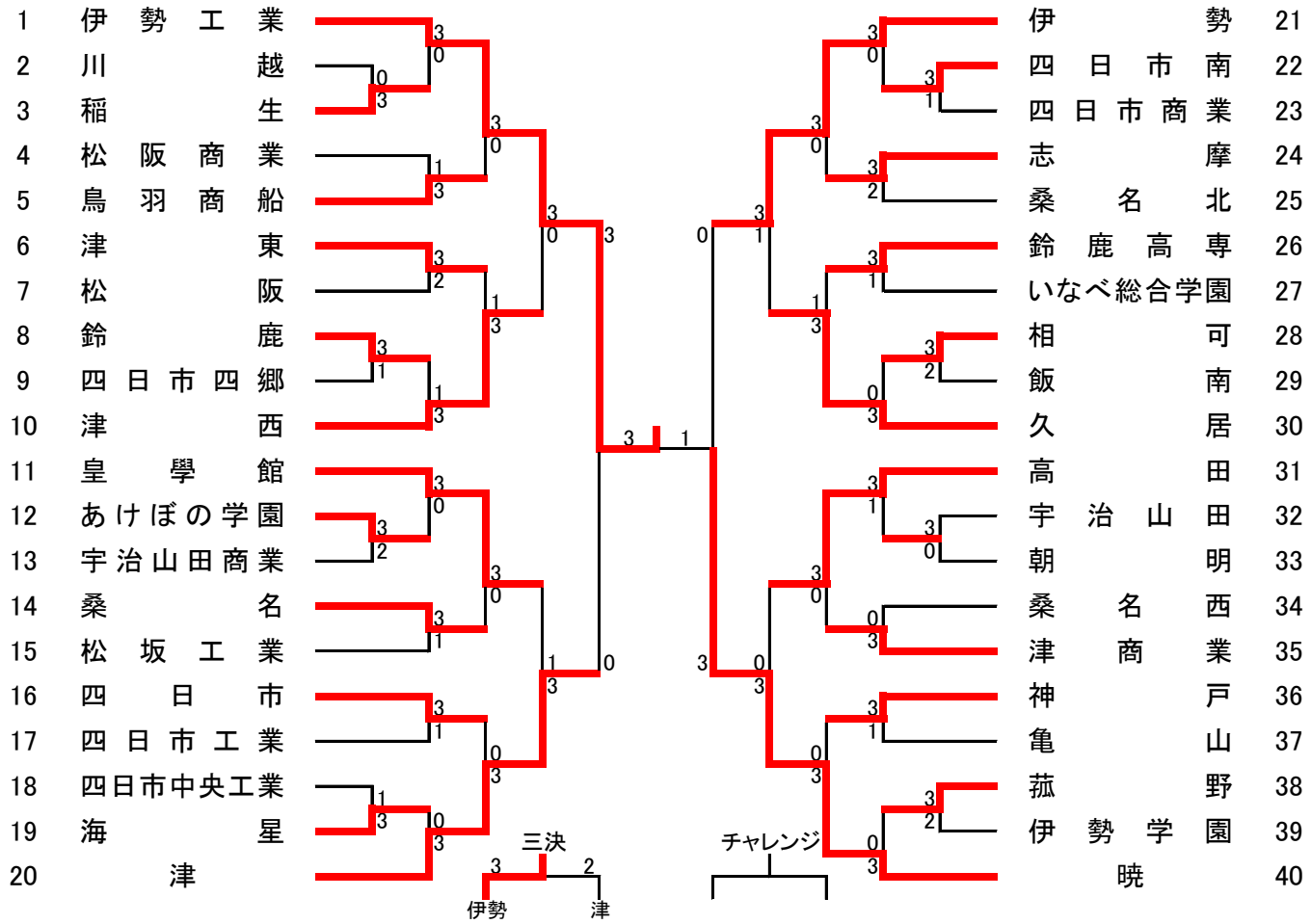
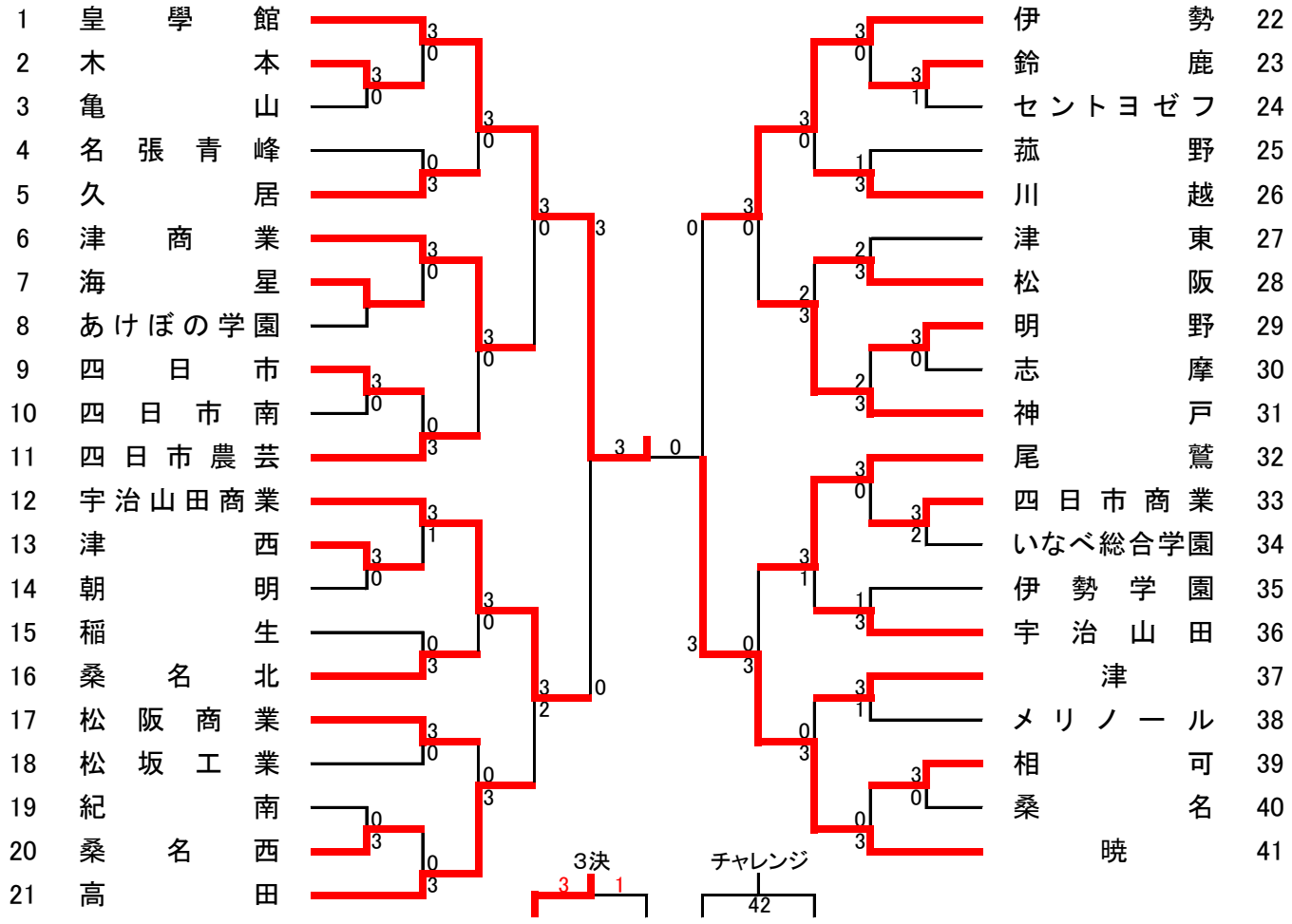
【女　子　団　体】